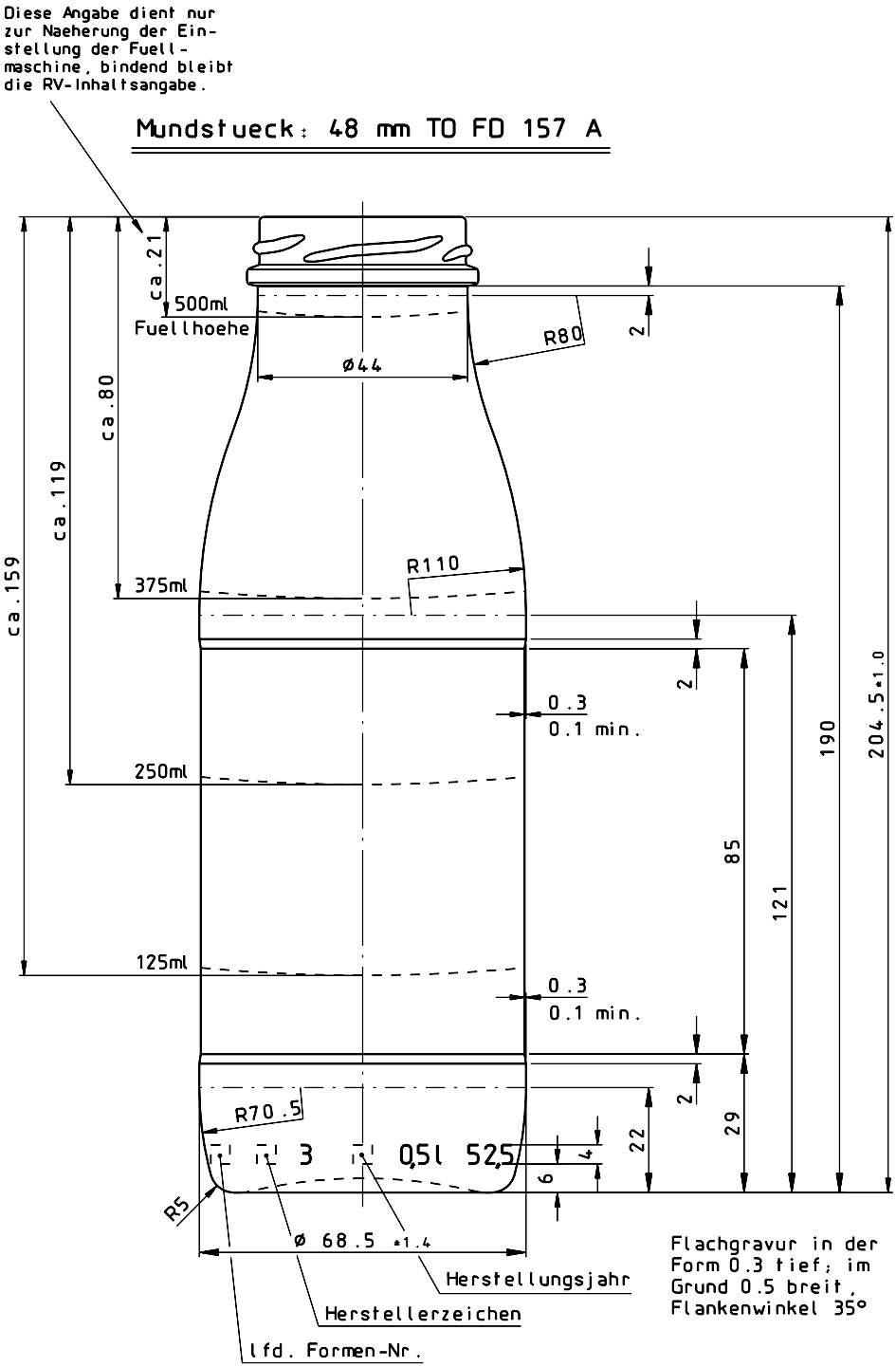

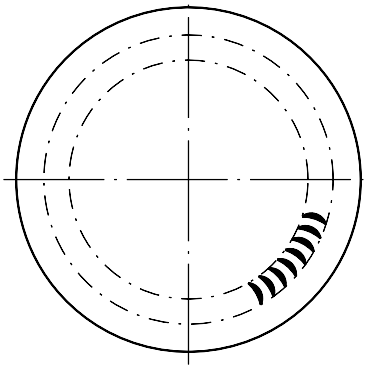

Pretsch
VON LERCHENHORST GMBH

Formen-Codierung auf der Rueckseite
in der Form 0.3±0.03 tief; R1.2

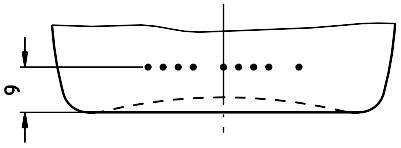

Milchflasche „Landliebe“ 0,5 ltr. weiß TO 48	
Einweg/Mehrweg	Einweg
Füllmenge	500 ml
Höhe	205 mm
Durchmesser	69 mm
Farbe	weiß
Mündung	Twist-Off 48
Gewicht	260 g
Stück pro Palette	2.448