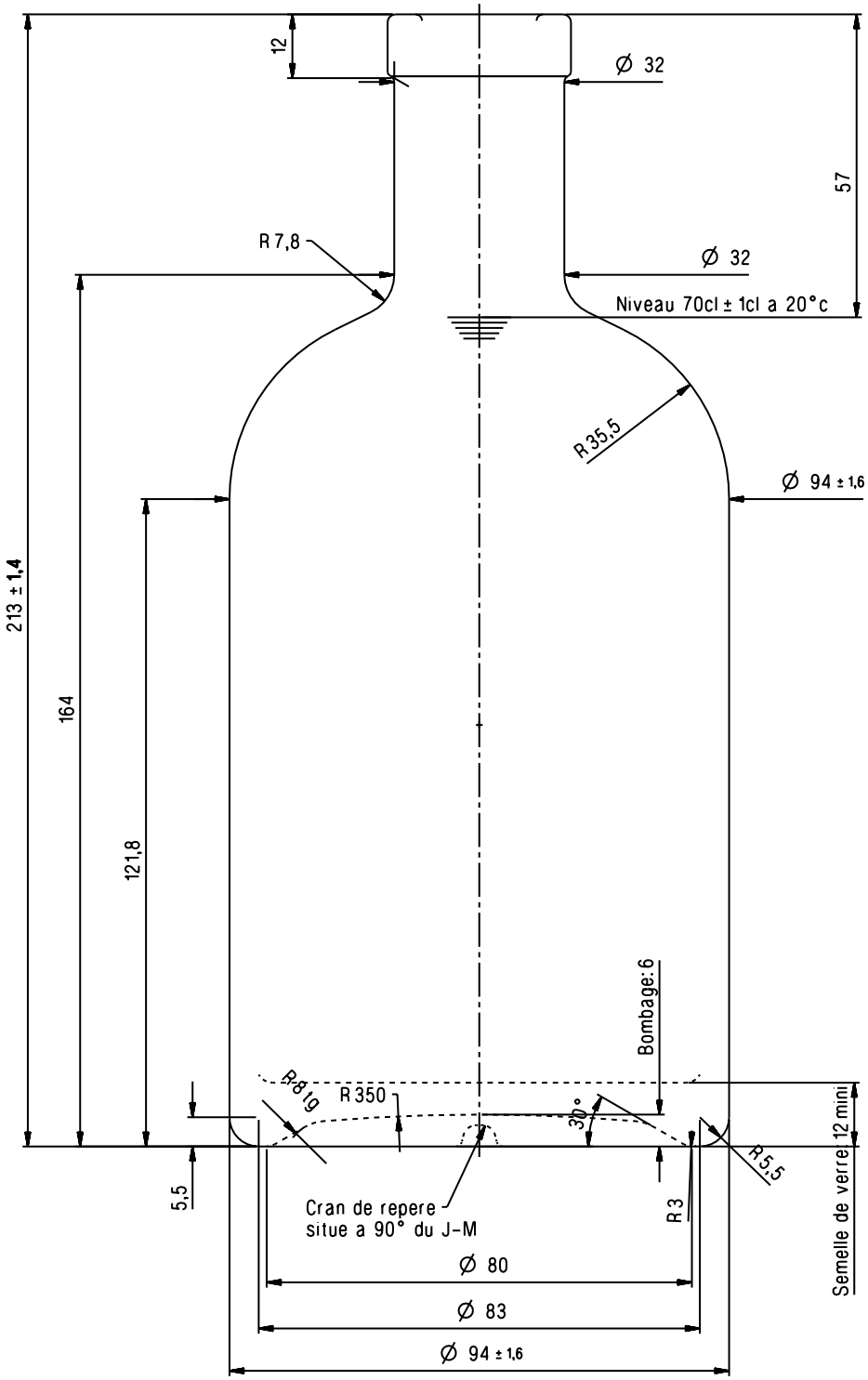

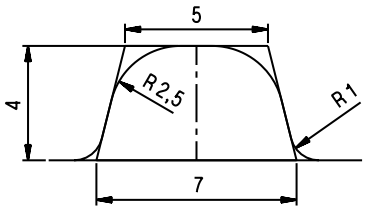

Detail du cran repere

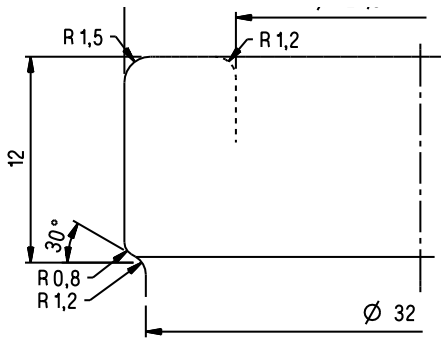

Code:1205

Detail (ech:3)

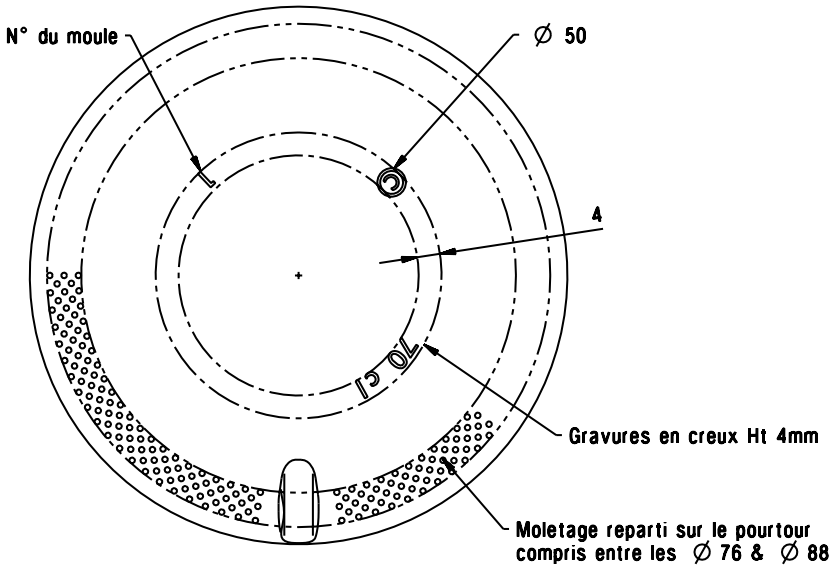

Oslo 0,7 ltr. weiß Kork-Mdg.	
Einweg/Mehrweg	Einweg
Füllmenge	700 ml
Höhe	213 mm
Durchmesser	94 mm
Farbe	weiß
Mündung	Kork
Gewicht	790 g
Stück pro Palette	960